CC1485S-3

Technische Daten

Tragkraft	Max.	6,0 t x 2,6 m
Arbeitsbereich	Max.	16,1 m
Hebehöhe	Max.	16,7 m x 2.000 kg (22 m x 820 kg mit Kranspitze)
Pick & carry	Max.	2000 kg
Abmessungen	CC1485	6.583 mm x 2.490 mm x 2.865 mm (6.623mm x 2.905mm mit Gummipads)
Gewicht	CC1485 Gewicht der Hakenflasche	14.610 kg (+470 kg Pads, +300 kg Kranspitze, +680 kg Planierschild) 90 kg
Hakengeschwindigkeit	Max.	32/46 m / min (4-fach geschoren, 4-lagig)
Seilgeschwindigkeit	Max.	112/164 m/min. (4-lagig)
Hubseil	Typ	IWRC 6xFi (29) Ø 10 mm x 115 m
Teleskopsystem	Auslegerlänge Teleskop-Geschwindigkeit Auslegertyp	4,75 m - 16,26 m 11,52 m / 33 sek Vollautomatischer 5-stufiger fünfeckiger Teleskopausleger
Hubsystem	Auslegerwinkel/ Geschwindigkeit	-4° bis 80° / 19 sek
Drehsystem	Drehwinkel/ Geschwindigkeit	360° endlos / 2,3 U/min
Antrieb	System	Unabhängige Lenkungssteuerung, hydraulischer Kolbenmotor mit automatischer Bremse, Planetengetriebe und Raupenantrieb
Geschwindigkeit	Niedrig Hoch Steigvermögen Länge x Breite auf Boden Bodendruck	0 - 1,9 km/h 0 - 3,2 km/h 20° 2.880 mm x 500 mm 0,52 kgf/cm² (0,56 kgf/cm² / 54,6 kPa mit Planierschild & Kranspitze)
Motor	Modell Emissionsstufe Typ Nennleistung Startmethode Tankfassung	ISUZU 4LE2XBJB EU Stage V 4 Zylinder, Dieselmotor, wassergekühlt, Direkteinspritzung 44,6 kW / 2.000 U/min Elektrisch Diesel /140L
Lastmomentbegrenzer	Speziell gemacht für die Maeda Krane mit einem voll programmierbaren Arbeitsraum.	
Serienausstattung	Lastmomentbegrenzer, Stahlraupen, Überdrehungsschutz, hydraulische Sicherheitsventile, Nivellierungsanzeige, Not-Ausschalter, LED Betriebswarnleuchte, Arbeitsscheinwerfer, Betriebsstundenzähler, Kippalarm, Klimaanlage, 4-fach-/2-fach-Hakenflasche, Sicherheitsverriegelung, Rückfahrkamera, Datenlogger. Rundumsicht-Kamera mit Monitor.	
Optionales Zubehör	Kranspitze (820 kg), 1-fach-Hakenflasche, Schwarze Gummipads, Funkenfänger, Planierschild, Montagespitze 2.000 kg. Schwenkbereichsbegrenzung.	

CC1485/G/2026.11

Minikran

CC1485S-3

- 6,0 t x 2,6 m Max Tragkraft
- 16,7 m Max Hubhöhe
- 16,1 m x 430 kg Max Arbeitsbereich



kranlyft.de

Kranlyft Group

kranlyft.com

Kranlyft Group

MAEDA Mini Cranes

Das Modell CC1485S-3 zeichnet sich durch zahlreiche branchenführende Merkmale aus, darunter eine beachtliche Tragfähigkeit von 6 Tonnen, ein 16,3 m langer Ausleger sowie eine Rückfahrkamera mit 7-Zoll-Monitor in der Serienausstattung. Da das Gerät ohne seitliche Stützen auskommt und nur einen minimalen Heckschwenkradius aufweist, benötigt es eine äußerst geringe Stellfläche.

Die Maschine ist mit einem Motor ausgestattet, der die EU-Abgasnorm Stufe V erfüllt.

- Max. Tragkraft 6.000 kg
- Max. Hebehöhe 16,7 m
  22 m mit Optionaler Kranspitze
- Verfahrbar mit Lasten von bis zu 2.000 kg
- Minimales Heckausschwenken
- Vollständig Geschlossene, klimatisierte Kabine mit Schiebetür
- 7" TFT Farbdisplay
- Leistungsstarke Winde mit 2 Geschwindigkeiten und hydraulische Scheibenbremse
- 4-fach-/2-fach-Hakenflasche
- Kippalarm
- Datenlogger
- Einstellung des Arbeitsbereichs für die Schwenkbegrenzung
- Programmierbarer Lastmomentbegrenzer
- LED-Arbeitsscheinwerfer
- Rundumsicht-Kamerasystem mit Monitor
- Optionaler Lasthaken (2,0 t)
- Optionales Planierschild

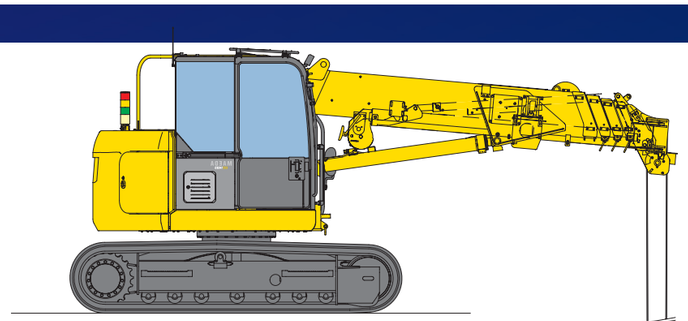

Arbeitsbereichsdiagramm (4-fach)

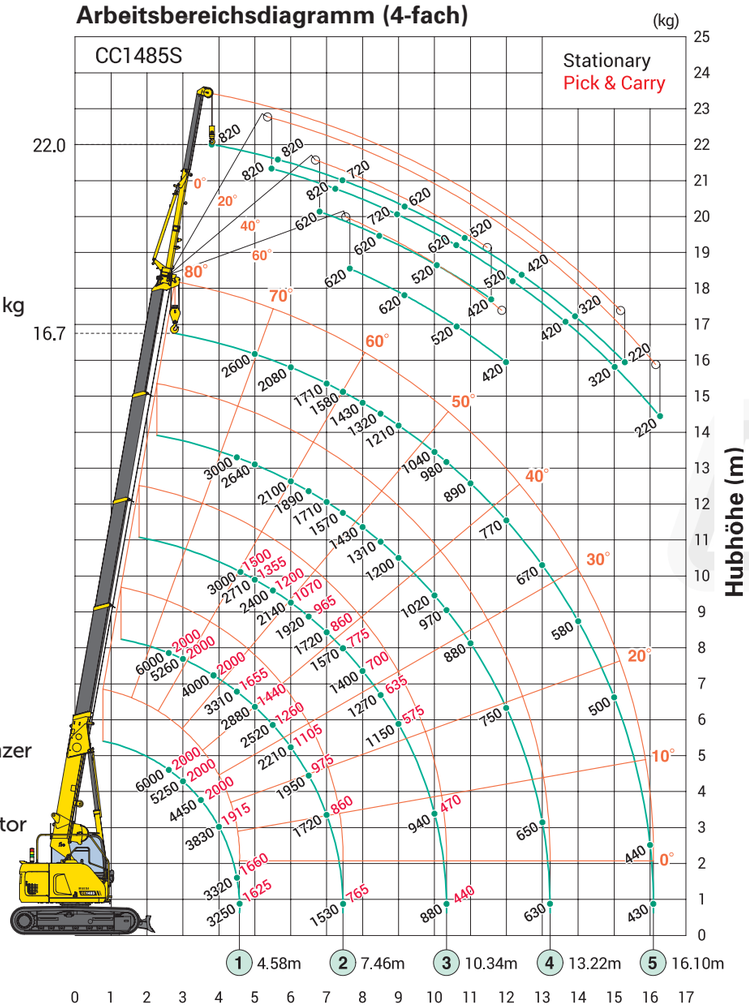

Das Arbeitsbereich-Diagramm zeigt die Gesamtnennlast einschließlich der Reichweite des Auslegers und der Kranspitze.



Nutzlast gesamt

Auslegerlänge 4.745m		Auslegerlänge 7.625m		Auslegerlänge 10.505m		Auslegerlänge 13.385m		Auslegerlänge 16.265m	
Arbeits-radius (m)	Nutzlast gesamt (kg)	Arbeits-radius (m)	Nutzlast gesamt (kg)	Arbeits-radius (m)	Nutzlast gesamt (kg)	Arbeits-radius (m)	Nutzlast gesamt (kg)	Arbeits-radius (m)	Nutzlast gesamt (kg)
2	6000	2	6000	2	3000	2	N/A	2	N/A
2.5	6000	2.5	6000	2.5	3000	2.5	3000	2.5	N/A
2.6	6000	2.6	6000	2.6	3000	2.6	3000	2.6	N/A
3	5250	3	5260	3	3000	3	3000	3	2600
3.2	4910	3.2	4920	3.2	3000	3.2	3000	3.2	2600
3.5	4450	3.5	4460	3.5	3000	3.5	3000	3.5	2600
3.85	4000	3.85	4000	3.85	3000	3.85	3000	3.85	2600
4	3830	4	3820	4	3000	4	3000	4	2600
4.5	3320	4.5	3310	4.5	3000	4.5	3000	4.5	2600
		5	2880	5	2710	5	2640	5	2600
		6	2210	6	2140	6	2100	6	2080
		7	1720	7	1720	7	1710	7	1710
				7.5	1550	7.5	1560	7.5	1560
				8	1400	8	1430	8	1430
				9	1150	9	1200	9	1210
				10	940	10	1020	10	1040
						11	880	11	890
						12	750	12	770
						13	650	13	670
								14	580
								15	500
								16	440
								16.1	430

- Die Tabellen für die Nutzlast gesamt wurden auf Grundlage des tatsächlichen Arbeitsradius einschließlich der Mastdurchbiegung des Auslegers ermittelt. Das Hakengewicht (standardmäßig 4-fach / 2-fach – 90 kg) muss als Teil der in diesen Nutzlasttabellen aufgeführten Last mit berücksichtigt werden.
- Bei 1-facher oder 2-facher Hakenflasche verwenden Sie bitte die o.g. Nutzlasttabelle für 4-fache Hakenflasche jedoch mit einer max. Last von: 2-fach – 3 000 kg, 1-fach – 1 500 kg.

Verfahren von Lasten

Auslegerlänge 4.745m		Auslegerlänge 7.625m		Auslegerlänge 10.505m	
Arbeits-radius (m)	Nutzlast gesamt (kg)	Arbeits-radius (m)	Nutzlast gesamt (kg)	Arbeits-radius (m)	Nutzlast gesamt (kg)
2	2000	2	2000	2	1500
2.5	2000	2.5	2000	2.5	1500
2.6	2000	2.6	2000	2.6	1500
3	2000	3	2000	3	1500
3.2	2000	3.2	2000	3.2	1500
3.5	2000	3.5	2000	3.5	1500
3.85	2000	3.85	2000	3.85	1500
4	1915	4	1910	4	1500
4.5	1660	4.5	1655	4.5	1500
		5	1440	5	1355
		6	1105	6	1070
		7	860	7	860
				7.5	775
				8	700
				9	575
				10	470

Abmessungen

