CC1485S-3

Spécifications

Capacité	Maximum Déplacement en charge	6,0 t x 2,6 m 2.000 kg
Rayon de portée	Maximum	16,1 m
Hauteur de levage	Maximum	16,7 m x 2.000 kg (22 m x 820 kg avec fléchette/jib)
Dimensions	CC1485	6.583 mm x 2.490 mm x 2.865 mm (6.623 mm x 2.905 mm avec tampons)
Poids	CC1485 Poids du moufle	14.610 kg (+470 kg tampons, +300 kg fléchette/Jib, +680 kg lame) 90 kg
Vitesse du moufle	Maximum	32/46 m/min. (4 brins , 4ième couche)
Vitesse d'un brin	Maximum	112/164 m/min. (4ième couche)
Câble de treuil	Type	IWRC 6 x Fi (29) Ø 10 mm x 115 m
Système télescopique	Longueur de flèche Vitesse de télescopage Type de flèche	4,745 m - 16,265 m 11,52 m / 33 sec Flèche entièrement automatique à 5 sections heptagonales
Levage de flèche	Angle/vitesse de levage	-4° à 80° / 19 s
Système de rotation	Angle/vitesse de rotation	360° continu / 2,3 tr / min
Transmission	Type	Commande de direction indépendante, moteur hydraulique à pistons avec frein automatique intégré, réducteur planétaire, pignon et chenilles.
Vitesse de translation	Basse Haute Pente maximale Longueur x largeur au sol Pression au sol	0 – 1,9 km / h 0 – 3,2 km / h 20° 2.880 mm x 500 mm 0,52 kgf/cm² 0,56 kgf/cm² (54,6 kPa) (avec lame & fléchette/jib)
Moteur	Modèle Niveau d'emission Type Méthode de démarrage Puissance Capacité du réservoir	ISUZU 4LE2XBJB UE Stage V 4 cylindres diesel, refroidissement liquide, injection directe Électrique 44,6 kW / 2.000 tr / min Diesel / 140 L
Contrôleur d'Etat de Charge (CEC)	Développé spécialement pour les Mini Grues Maeda avec une enveloppe de travail complètement programmable	
Équipement standard	Limiteur de moment, chenilles en acier, dispositif anti-surcourse, clapets de sécurité hydrauliques, niveau, interrupteur d'arrêt d'urgence, témoin lumineux d'état de fonctionnement (LED), projecteur de travail, horamètre, alarme d'inclinaison, climatisation, moufle (configurable en 4 ou 2 brins), levier de verrouillage de sécurité, caméra de recul, enregistreur de données. Système de caméras avec vue panoramique et écran.	
Équipement optionnel	Fléchette/jib (820kg), crochet 1 brin, tampons en caoutchouc noir, Crochet de levage (capacité 2 000 kg), dispositif de limitation de la rotation. Lame.	

CC1485/F/2026.11

Kranlyft Group

kranlyft.com maedacranes.fr

Mini-grue sur chenilles

CC1485S-3

- 6,0 t x 2,6 m Capacité maximale
- 16,7 m Hauteur de levage
- 16,1 m x 430 kg Rayon de portée



Kranlyft Group

kranlyft.com maedacranes.fr

Le modèle CC1485S-3 se distingue par des caractéristiques de premier plan, notamment une capacité de levage impressionnante de 6 tonnes, une flèche de 16,3 m, ainsi qu'une caméra de recul et un écran de 7 pouces fournis de série. L'absence de stabilisateurs et un déport arrière réduit au minimum permettent à la machine d'évoluer dans un espace très restreint.

Elle est équipée d'un moteur conforme à la norme européenne Stage V.

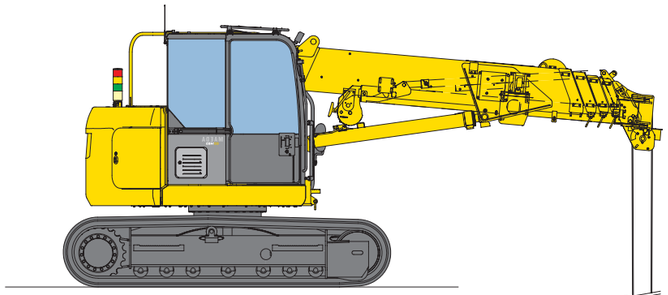

- 6 tonnes de capacité maxi
- 16,7 m de hauteur de levage maxi
  22,0 m avec l'option fléchette/jib
- 2.000 kg de capacité de déplacement en charge
- Encombrement minimal en giration
- Cabine entièrement fermée, spacieuse et climatisée
- Contrôleur d'Etat de Charge (CEC) programmable avec enregistrement de données
- Treuil puissant à deux vitesses avec frein à disque hydraulique
- Moufle 4 ou 2 brins
- Alarme de dévers
- Flèche entièrement automatique à 5 sections heptagonales
- Enregistreur de données
- Limiteur de moment programmable
- Éclairage de travail à LED
- Caméra et écran avec vue panoramique
- Lame en option
- Crochet de levage (2,0 t) en option

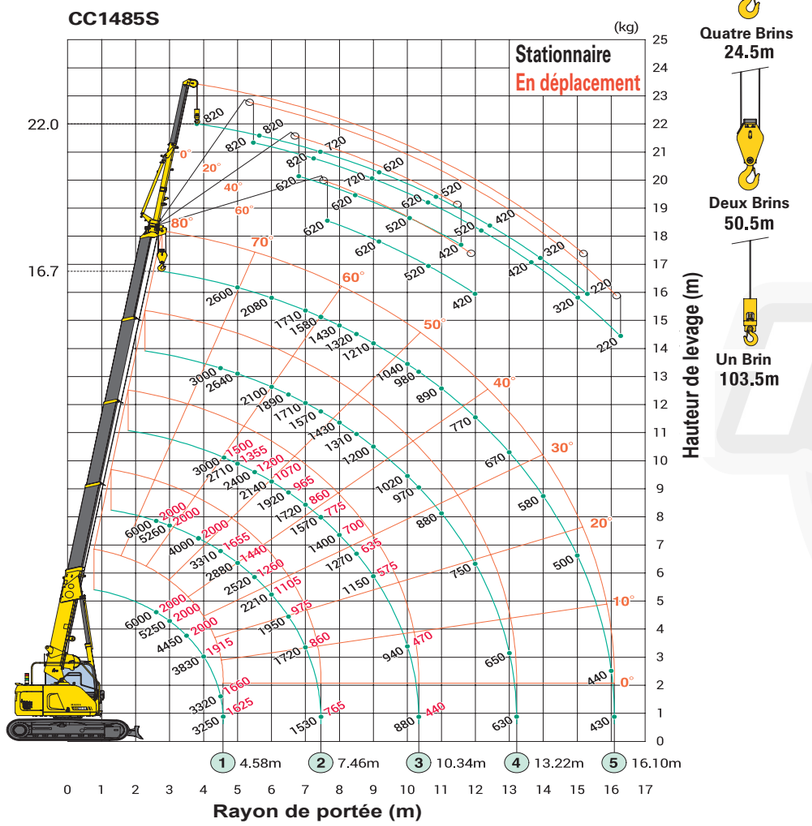

Le diagramme de portée montre la charge nominale totale, incluant la déformation de la flèche et de la fléchette/jib.

Charge nominale totale (4 brins)

Flèche 4.745m		Flèche 7.625m		Flèche 10.505m		Flèche 13.385m		Flèche 16.265m	
Rayon de portée (m)	Charge nominale totale(kg)	Rayon de portée (m)	Charge nominale totale(kg)	Rayon de portée (m)	Charge nominale totale(kg)	Rayon de portée (m)	Charge nominale totale(kg)	Rayon de portée (m)	Charge nominale totale(kg)
2	6000	2	6000	2	3000	2	N/A	2	N/A
2.5	6000	2.5	6000	2.5	3000	2.5	3000	2.5	N/A
2.6	6000	2.6	6000	2.6	3000	2.6	3000	2.6	N/A
3	5250	3	5260	3	3000	3	3000	3	2600
3.2	4910	3.2	4920	3.2	3000	3.2	3000	3.2	2600
3.5	4450	3.5	4460	3.5	3000	3.5	3000	3.5	2600
3.85	4000	3.85	4000	3.85	3000	3.85	3000	3.85	2600
4	3830	4	3820	4	3000	4	3000	4	2600
4.5	3320	4.5	3310	4.5	3000	4.5	3000	4.5	2600
		5	2880	5	2710	5	2640	5	2600
		6	2210	6	2140	6	2100	6	2080
		7	1720	7	1720	7	1710	7	1710
				7.5	1550	7.5	1560	7.5	1560
				8	1400	8	1430	8	1430
				9	1150	9	1200	9	1210
				10	940	10	1020	10	1040
						11	880	11	890
						12	750	12	770
						13	650	13	670
								14	580
								15	500
								16	440
								16.1	430

- Les abaques de charge nominale totale sont basés sur le rayon de portée réel prenant en compte la déformation de la flèche en charge. Le poids du moufle standard 4 brins / 2 brins (90 kg) doit être inclus dans la charge mentionnée dans les abaques de charge nominale totale.
- Lors de l'utilisation du moufle en 2 brins ou crochet 1 brin, utilisez l'abaque de charge du moufle 4 brins ci-dessus toutefois en plafonnant les valeurs maximales à 3.000 kg (2 brins) et 1.500 kg (1 brin) respectivement.

Capacité de déplacement en charge

Flèche 4.745m		Flèche 7.625m		Flèche10.505m	
Rayon de portée (m)	Charge nominale totale(kg)	Rayon de portée (m)	Charge nominale totale(kg)	Rayon de portée (m)	Charge nominale totale(kg)
2	2000	2	2000	2	1500
2.5	2000	2.5	2000	2.5	1500
2.6	2000	2.6	2000	2.6	1500
3	2000	3	2000	3	1500
3.2	2000	3.2	2000	3.2	1500
3.5	2000	3.5	2000	3.5	1500
3.85	2000	3.85	2000	3.85	1500
4	1915	4	1910	4	1500
4.5	1660	4.5	1655	4.5	1500
		5	1440	5	1355
		6	1105	6	1070
		7	860	7	860
				7.5	775
				8	700
				9	575
				10	470

Dimensions (mm)

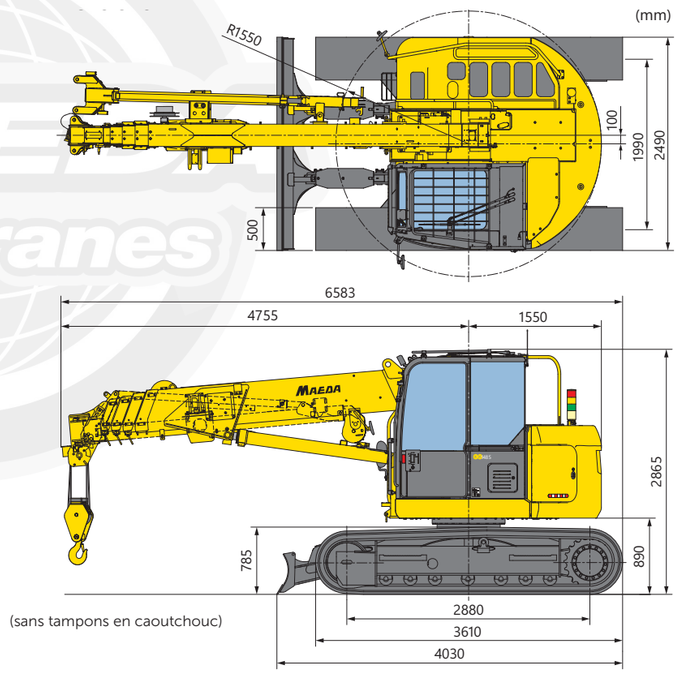

(sans tampons en caoutchouc)

kranlyft.com maedacranes.fr